STRAUMBEINIR

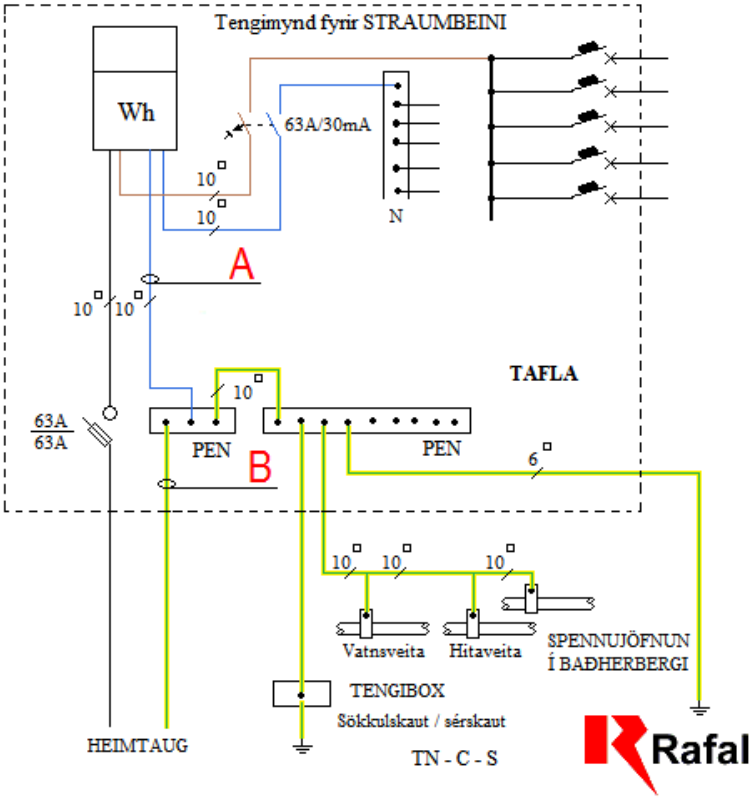

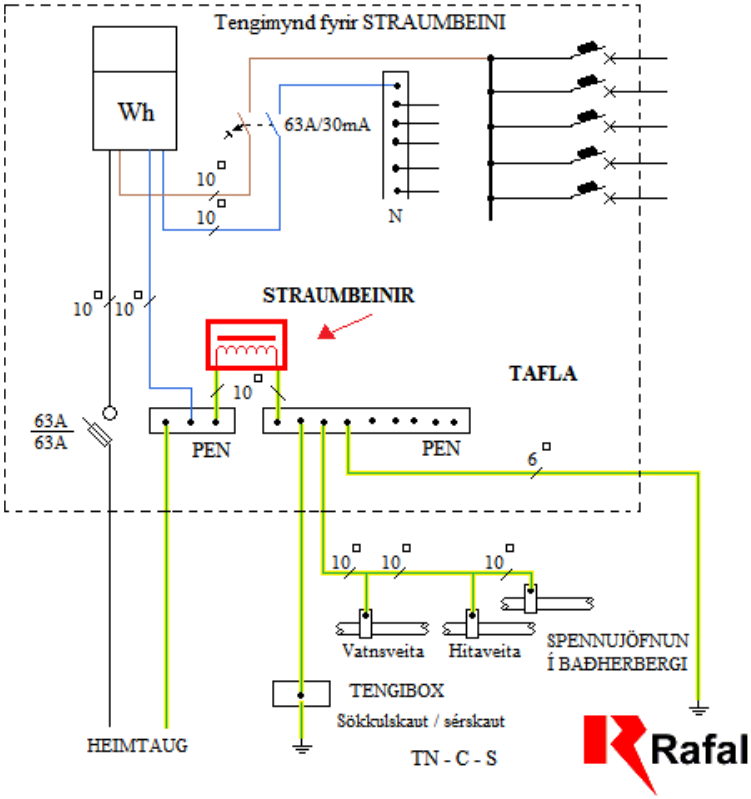

Ath.
Áður en ákveðið er að setja upp straumbeini skal mæla straum á A og B við meðal álag.

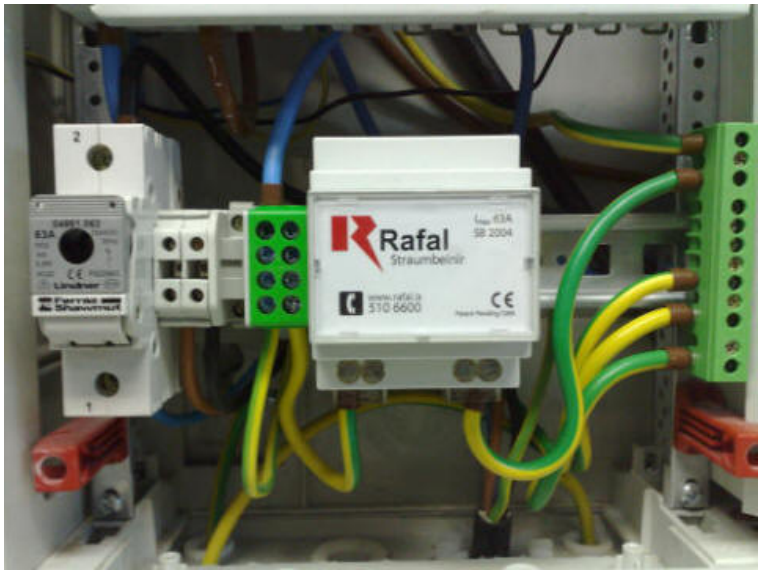

Straummæling A:
Sýnir heildastrauminn frá veitunni í einfasa kerfi og mismunastrauminn í þriggja fasa kerfi.

Straummæling B:
Sýnir strauminn sem skilar sér rétta leið til veitunnar.

Eftri því sem að mismunurinn er meiri milli A og B, því meiri þörf er fyrir straumbeini.

Ef allur straumurinn skilar sér rétta leið er engin þörf fyrir straumbeini.

<u>Straumbeinir skerðir ekki gæði núllunar.</u>

Rafal ehf - Hringhellu 9 - 221 Hafnarfirði - S.510 6600 - F.510 6609 - rafal@rafal.is - www.rafal.is