FIBOX
Enclosing innovations

EURONORD PCT 233011

Beispiel

Bestellzeichen:	PCT 233011	**EAN Code**:	6418074003836
Artikelnummer:	7022891	**E-Nummer**:	
Beschreibung:	Gehäuse PC	Finland:	3423546
Anmerkungen:	transparenter Deckel	Elektrische Nummer Dänemark:	8212003059
		Elektrische Nummer Italien:	7302065
		Elektrische Nummer Schweden:	7022891

Besteht aus: Unterteil mit Schrauben für die Montageplatte/DIN-Schiene, Deckel mit PUR Dichtung und rostfreien Stahl-Deckelschrauben.

Abmessungen:	**Länge**	**Breite**	**Höhe**
mm:	300	230	110
inch:	11.8	9.1	4.3

Materials:

Material:	Polycarbonat
Unterteilfarbe:	RAL 7035
Deckelschraubenmaterial:	Rostfreier Stahl
Deckelfarbe:	Klar transparent
Dichtungsmaterial:	Polyurethan

Temperatur Bereich:

Temperatur °C (Kurzzeit):	-40 … 120 °C
Temperatur °C (Dauergebrauch):	-40 … 80 °C
Temperatur °F (Kurzzeit):	-40 … 250 °F
Temperatur °F (Dauergebrauch):	-40 … 175 °F

Zubehör:

TM 2330	Montageplatte

Zubehör:

TRM 0816	Tragschiene TS 15
TRH 1216	Tragschiene TS 35
TRH 2330	Tragschiene TS 35
TF 28037	Befestigungslasche
TH A	Plastik-Scharniere, grau

Auswertung:

Schutzart (EN 60529): IP66/67
Schlagfestigkeit (EN 62262): IK07/IK08
Elektrische Isolierung: Voll isoliert
Halogen frei (DIN/VDE 0472, Part 815): 1
UV Resistenz: UL 508
Brandklassifikation: UL 746C 5V
Glühdrahttest (IEC 695-2-1) °C: 960
NEMA Klassifikation: NEMA 1, 4, 4X, 12, 13

Zertfikate:

SGS Fimko
Gost R

EURONORD PC/ABS 300x230x87-110

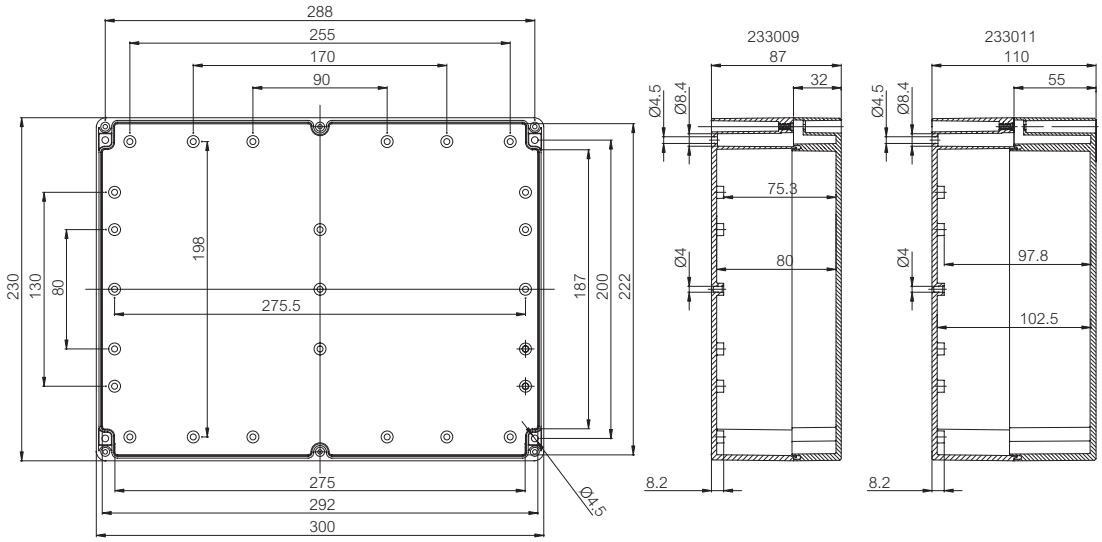

© Fibox Oy, Die Angaben können ohne Ankündigung geändert werden (gedruckt: 27.2.2015)